ЭЛЕКТРОТЯГАЧ			ТЕХНИЧЕСКИЕ ХАРАКТЕРИСТИКИ ПО VDI 2198			
Характеристики	1	Производитель	БАЛКАНКАР РЕКОРД АО			
	2	Наименование модели				AC/ET 2,5
	3	Вид тяги		Электро/дизель/газ		Электро
	4	Вид управления		Оператор идет, стоит, сидит		Оператор сидит
	5	Шины		L – пневматические, SE – суперэластик		L / L
	6	Колеса (x–ведущие)		Количество, передних/задних		2/2 x
Размеры	7	Габаритные размеры	L	Длина	mm	2780
	8		B	Ширина	mm	1350
	9		h_a	Высота до тягово-сцепного устройства	mm	330 / 430
	10		h_1	Высота до защитной крышки	mm	2115
	11		h_2	Высота сиденья оператора	mm	950
	12	Радиус поворота	Wa	Внешний радиус	mm	2670
	13	Скорость		Скорость хода с грузом / без груза	km/h	9/15
	14	Номинальное тяговое усилие		С грузом	kN	2,5
	15	Преодоления наклона		С грузом / без груза	%	6/15
Масса	16	Собственный вес		Вкл. батарею по ISO 5053 – 87	kg	2500
	17	Нагрузка на оси		Передняя/задняя	kg	900/1600
Шасси	18	Шины		Число колёс, передних/задних		2 / 2
	19			Размер шин, передние		6,00-9
	20			Размер шин, задние		8,15-15
	21	Колёсная база	Y		mm	1700
	22	Колея	B_1/B_2	Передняя/задняя	mm	1010/992
	23	Дорожный просвет	m_1	С грузом в самой низкой точке	mm	125
	24		m_2	С грузом в центре базы	mm	175
	25	Рабочий тормоз		Мех./гидр./пневм./комб.		Гидравлический
	26	Стояночный тормоз		Ручной/ножной		Ручной
Привод	27	Батарея		Вид		Панцерная
	28			Напряжение/ёмкость	V/Ah	80V/420Ah
	29			Вес	kg	978
	30	Электродвигатели		Изготовитель		“AMRE” - Italy
	31			Тяговый, мощность (S_2 – 60 min.)	kW	9
	32			Электродвигатель рулевого управления, мощность (S_4 – 25%)	kW	1,2
	33	Управление скоростями		Тип		Импульсный регулятор”PGDT”-Англия
	34	Уровень шума		Среднее значение на рабочем месте	dB(A)	58

* Тягачи выполнены в соответствие БДС EN 1726-1

* Возможны и другие варианты не указанные в спецификациях и характеристиках.

* Указанные размеры справочные и получены при типовых испытательных условиях.
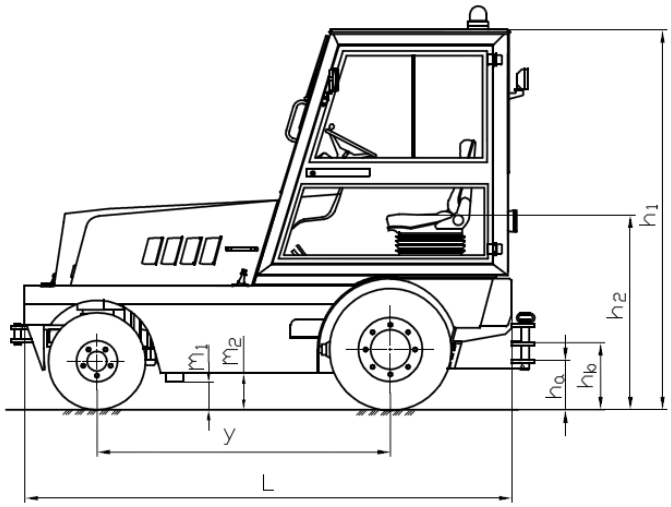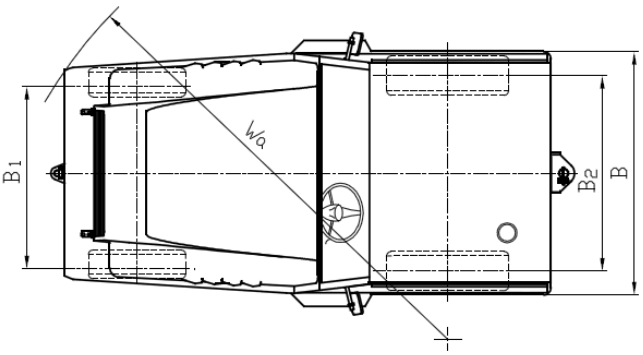
* "Балканкар Рекорд" АО сохраняет за собой право на изменения спецификации и продуктов без предупреждения.